6100 ELN

De 55 m² à 150 m²

FOYER

Cadres en option

Cadre KARO 100

Cadre KARO 50

Cadre TECH

Cadre Karo 50 noir avec un foyer 6100 ELN

6100 ELN

RICHARD LE DROFF

richardledroff.com

6100 ELN

FOYER

CARACTÉRISTIQUES TECHNIQUES

6100 ELN	
Taille des bûches (cm)	50
Garantie	5 ans
Poids brut (kg)	200
Poids net (kg)	190
Ouverture de la vitre	Escamotable et latérale
PERFORMANCES DU PRODUIT	
Puissance nominale (kW)	10
Plage de puissance (kW)	7 à 14
Rendement (%)	71
Emission de CO (13% O2) (%)	0,10
Charge nominale (kg/h)	3,52
Poussières (mg/Nm³)	N/A
Indice de performances	0,9
Double combustion	Non
Flamme Verte	Eligible au CITE
Compatible BBC / RT 2012	Non
Pour chauffer de	55 à 150 m²
INSTALLATION ET DIMENSIONNEMENT	
Ø de buse de sortie de fumées (mm)	200
Buse de fumées	Femelle
Ø de raccordement à l'air extérieur (mm)	N/A
Température moyenne des fumées (°C)	323
Débit massique des fumées (g/s)	14,2
Dépression à la buse (Pa)	12
Emission de CO2 (%)	6,9
CODES EAN (311 983 + ...)	
6100 ELN	191 895 2
OPTIONS (311 983 + ...)	
Cadre TECH - largueur du cadre 2,5 cm	101 269 8
Cadre KARO 50 noir - largueur du cadre 5 cm	101 259 9
Cadre KARO 100 noir - largeur du cadre 10 cm	101 257 5
2 Buses 150	100 307 8
4 Buses 125	100 311 5
Kit de protection poutre	100 460 0

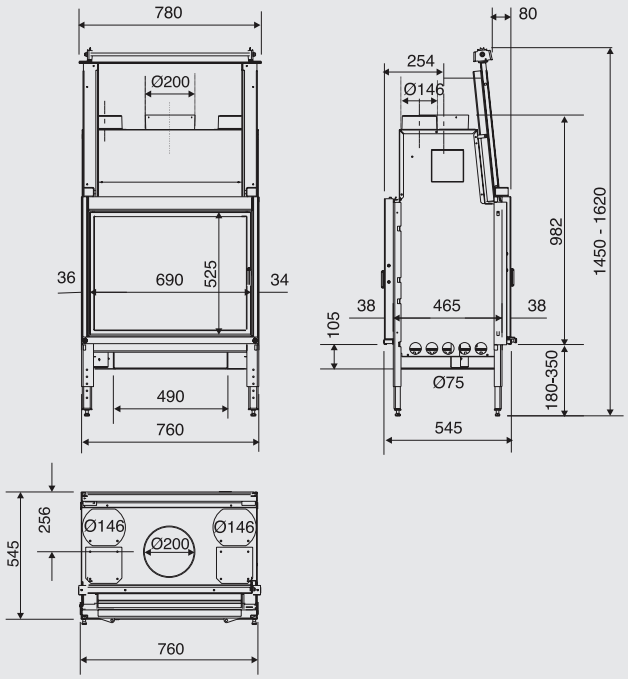

6100 ELN
Dimensions (L x H x P) : 78 x 145/162 x 54,5 cm

ESTHÉTIQUE
- Porte à ouverture escamotable et latérale
- Foyer tunel

CONFORT D'UTILISATION
- Appareil pouvant fonctionner porte relevée
- Relevage facile (chaines synchrones, contrepoids)
- Clapet de buse facilitant l'évacuation des fumées lors du rechargement ou en cas d'utilisation en foyer ouvert
- Grand bac à cendres (accessible sous la grille en fonte)

INSTALLATION
- Appareil caréné
- Piètement de série réglable en hauteur fournis (170 mm de réglage)
- Patins de mise à niveau
- Distributeur d'air de série

CLASSE ÉNERGÉTIQUE : A

RICHARD LE DROFF
richardledroff.com

Photographies non contractuelles. Le constructeur se réserve le droit de modifier ses appareils ainsi que leur mode de montage. Ne pas jeter sur la voie publique. SUPRA S.A - BP 22 - 28, rue du Général Leclerc - 67216 OBERNAI Cedex - Tél. : 03 88 95 12 00 - SUPRA S.A. Société Anonyme à Directoire et Conseil de surveillance au capital de 923 652 euros - R.C. SAVERNE B 675 880 710 - N° d'identification TVA : FR 23 675 880 710