4501 ELN S
5102 ELN A

FOYER

4501 ELN S
Foyer prismatique

5102 ELN A
Foyer prismatique

Présentation du foyer 5102 ELN A

Dans la limite des stocks disponibles

RICHARD
LE DROFF

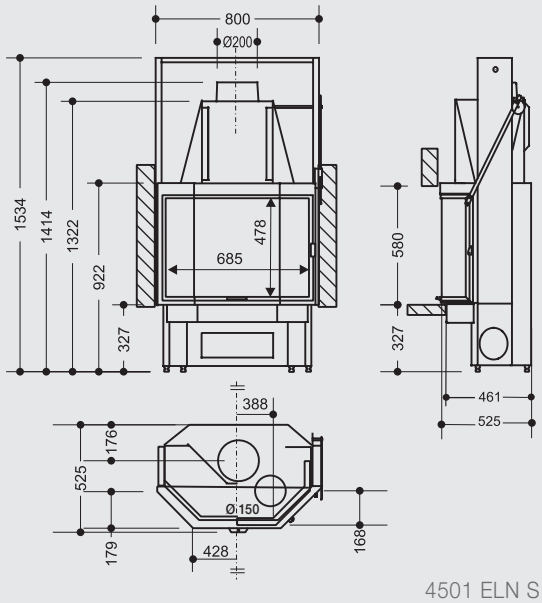

4501 ELN S
Dimensions (L x H x P) : 80 x 153,4 x 52,5 cm

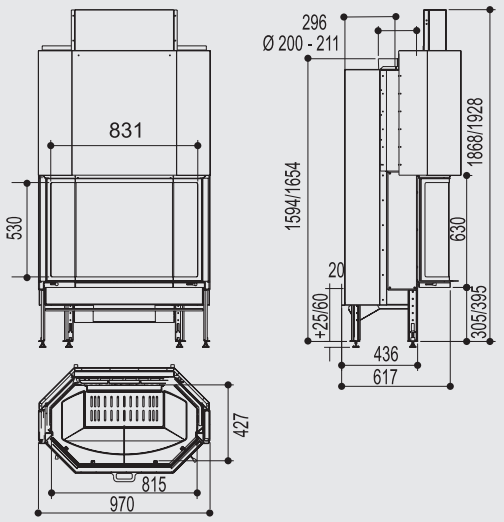

5102 ELN A
Dimensions (L x H x P) : 97 x 159,4/165,4 x 61,7 CM

CARACTÉRISTIQUES TECHNIQUES

	4501 ELN S	5102 ELN A
Taille des bûches (cm)	50	50
Garantie	5 ans	5 ans
Poids brut (kg)	212	233
Poids net (kg)	180	209
Ouverture de la vitre	Escamotable et latérale	
PERFORMANCES DU PRODUIT		
Puissance nominale (kW)	11	11
Plage de puissance (kW)	7 à 14	7 à 14
Rendement (%)	74,3	75
Emission de CO (13% O2) (%)	0,12	0,13
Charge nominale (kg/h)	3,52	3,7
Poussières (mg/Nm³)	65	25
Indice de performances	0,9	0,7
Double combustion	Non	Non
Flamme Verte	Eligible au CITE	Eligible au CITE
Compatible BBC / RT 2012	Non	Non
Pour chauffer de	60 à 170 m²	70 à 190 m²
INSTALLATION ET DIMENSIONNEMENT		
Ø de buse de sortie de fumées (mm)	200	200
Buse de fumées	Mâle	Femelle
Ø de raccordement à l'air extérieur (mm)	N/A	125 (dessous)
Température moyenne des fumées (°C)	230	298
Débit massique des fumées (g/s)	12	9,6
Dépression à la buse (Pa)	12	12
Emission de CO2 (%)	7,11	11,1
CODES EAN (311 983 + ...)		
	192 120	236 293
OPTIONS (311 983 + ...)		
Kte 152 bi turbo - 240m²/h	100 098	100 098
2 Buses 150	100 307	100 307
4 Buses 125	100 311	100 311
Kit de protection poutre	100 460	100 460

ESTHÉTIQUE

- Intérieur fonte
- Vitre prismatique

CONFORT D'UTILISATION

- Appareil pouvant fonctionner porte relevée
- Porte escamotable avec relevage facile (chaines synchrones, contrepoids)
- Ouverture latérale
- Clapet By Pass : fermé il facilite la récupération de la chaleur des fumées. Ouvert, il contribue à l'évacuation directe des fumées dans le conduit
- Grand bac à cendres (accessible sous la grille en fonte)
- Rampe d'air secondaire pour une double combustion

INSTALLATION

- Piètement intégré
- Patins de mise à niveau fournis
- Distributeur d'air de série
- Raccordable à l'air extérieur (modèle 5102 ELN A)

CLASSE ÉNERGÉTIQUE (**5102 ELN A**) : A+

CLASSE ÉNERGÉTIQUE (**4501 ELN S**) : A

RICHARD LE DROFF

Photographies non contractuelles. Le constructeur se réserve le droit de modifier ses appareils ainsi que leur mode de montage. Ne pas jeter sur la voie publique. SUPRA S.A - BP 22 - 28, rue du Général Leclerc - 67216 OBERNAI Cedex - Tél. : 03 88 95 12 00 - SUPRA S.A. Société Anonyme à Directoire et Conseil de surveillance au capital de 923 652 euros - R.C. SAVERNE B 675 880 710 - N° d'identification TVA : FR 23 675 880 710